RU

Bright Spark® Refillable Kitchen Blowtorch

BS2994

РУКОВОДСТВО ПО ЭКСПЛУАТАЦИИ

ВАЖНО: Перед использованием устройства необходимо прочитать данное Руководство. Руководство следует сохранить для использования в будущем.

Категория устройства: расход бутана под давлением составляет около 20 г

ПРЕДУПРЕЖДЕНИЯ

- Устройство и газовый баллончик необходимо хранить в недоступном для детей месте.
- Для предотвращения блокировки перепускного газового канала, необходимо использовать только высококачественный чистый бутан.
- Бутан является легковоспламеняющимся топливом, поэтому необходимо обращаться с ним с особой осторожностью.
- Перед заправкой устройства необходимо ознакомиться с инструкциями и предупреждениям на газовом баллончике.
- Заправку устройства следует проводить в хорошо проветриваемом месте вдали от открытого огня, запальников, электрической кухонной техники или любого другого возможного источника возгорания, а также вдали от посторонних лиц.
- Если обнаружена утечка газа (запах газа), необходимо убрать устройство подальше от источников тепла или открытого пламени. Необходимо определить источник утечки с помощью мыльной воды. Нельзя проверять утечку газа с помощью огня.
- При зажигании устройства или во время его работы, всегда необходимо держать устройство вдали от лица, тела, других людей, а также и горючих материалов и веществ.
- Необходимо всегда иметь под рукой огнетушитель рядом с устройством и рабочей зоной.
- Следует помнить, что пламя не так заметно при ярком солнечном свете.
- Не оставлять зажженное устройство без присмотра.
- Будьте осторожны и не роняйте горелку, так как это наиболее частая причина неисправности.
- Нельзя использовать грелку, если она повреждена. Нельзя пытаться разбирать, модифицировать или ремонтировать поврежденную горелку. В ней нет деталей, обслуживаемых пользователем.
- Необходимо проверить, чтобы предохранительная защелка возвратилась назад в исходное положение (вверх) после использования устройства.
- Пламегаситель (1) остается горячим после использования. Дайте ему остыть прежде, чем к нему прикасаться.
- ХРАНЕНИЕ: Для хранения после использования устройству необходимо дать остыть и выключить. Нельзя хранить устройство при температуре более 40° C. Нельзя оставлять горелку под прямыми солнечными лучами или в местах, где может образоваться высокая температура. Устройство следует хранить в вертикальном положении.
- ГАЗОВЫЙ БАЛЛОНЧИК: Газовые баллончики следует хранить в прохладном, сухом месте, вдали от плиты, горелки или фритюрницы. Нельзя хранить его под прямыми солнечными лучами или в местах, где температура может подняться выше 40°C. Утилизировать баллончики необходимо с другими металлическими цилиндрами. Нельзя прокалывать или сжигать даже пустые баллончики.

ЗАПРАВКА ГАЗОМ

ВАЖНО: Заправку устройства следует проводить в хорошо проветриваемом месте вдали от открытого огня, запальников, электрической кухонной техники или любого другого возможного источника возгорания, а также вдали от посторонних лиц.

1. Перед заправкой газа необходимо проверить плотное положение клапана (6).
2. Необходимо использовать только высококачественный бутан. Мы рекомендуем использовать газовые баллончики Bright Spark® R4 Butane Battery®.
3. Встряхнуть газовый баллончик несколько раз, чтобы согреть топливо.
4. Перевести переключатель в режим регулировки пламени (5).
5. Перевернуть устройство вверх ногами, чтобы увидеть заправочный клапан. Газовый баллончик необходимо держать вверх дном и поместить насадку баллончика в заправочный клапан. Нажать баллончик вниз, чтобы начать выпускать газ в горелку.
6. При появлении первых признаках сжиженного газа, вытекающего из заправочного клапана, следует немедленно прекратить заправку. Переполнение может вызвать выброс газа.
7. После выполнения заправки необходимо дать газу отстоятся, прежде чем использовать горелку.

ЗАЖИГАНИЕ

1. Следует проверить, что замок непрерывного пламени (2) находится в положении "OFF", а переключатель находится в режиме регулировки пламени.

2. Далее необходимо нажать на предохранительную защелку (4) вниз, пока она не станет на место.
3. Нажать и удерживать кнопку зажигания (3).Пламя мгновенно зажжется. Чтобы пламя горело, необходимо удерживать кнопку зажигания или использовать замок непрерывного пламени. По соображениям безопасности кнопка зажигания не работает, если предохранительная защелка зафиксирована на месте.

ФУНКЦИЯ НЕПРЕРЫВНОГО ПЛАМЕНИ

- Удерживая кнопку зажигания нажатой, необходимо перевести замок непрерывного пламени в положении «ON».
- Отпустить кнопку зажигания и пламя будет гореть без необходимости удержания кнопки пальцем.

ОСТОРОЖНО: Будьте предельно осторожны при использовании замка непрерывного пламени, так как пламя будет гореть, пока его не отключить вручную.

РЕГУЛИРОВКА ПЛАМЕНИ

- Отрегулировать длину пламени во время работы можно с помощью перемещения ползунка регулировки пламени в сторону знака '+', чтобы увеличить пламя или знака '-', чтобы уменьшить длину пламени.
- Для достижения наилучших результатов нагрева, необходимо, чтобы длина пламени была между 12 мм и 25 мм. Если длина пламени будет слишком велика, это приведет к лишним затратам топлива и нестабильности пламени.
- На больших высотах горелка может работать с отрегулированным максимальным пламенем. Для получения более эффективного результата, следует устанавливать ползунок регулировки пламени ближе к середине диапазона между знаками '+' и '-'

ВЫКЛЮЧЕНИЕ

- Когда замок непрерывного пламени находится в положении 'OFF': необходимо просто отпустить кнопку зажигания.
- Если замок непрерывного пламени находится в положении 'ON': необходимо перевести замок непрерывного пламени в положении в положении "OFF".

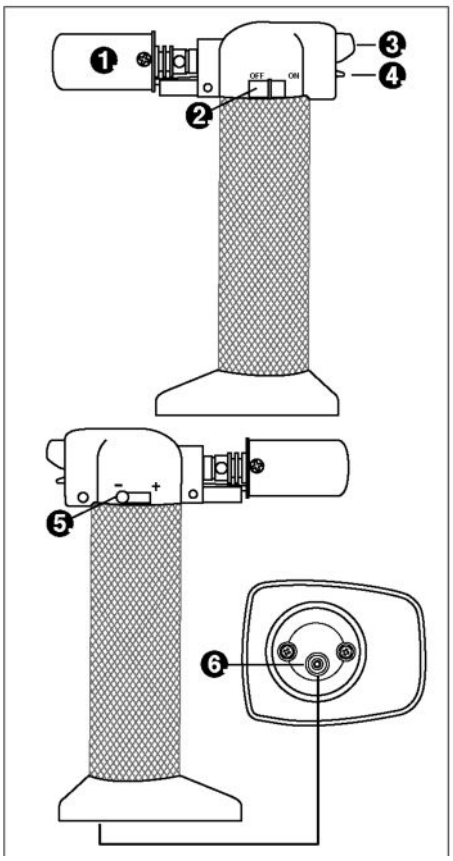

1. Пламегаситель
2. Замок непрерывного пламени
3. Кнопка зажигания
4. Предохранительная защелка
5. Ползунок регулировки пламени
6. Заправочный клапан